江门市主城区节点绿美提升项目
（下沙公园、文昌沙公园）

施 工 图

共一册

江门市规划勘察设计研究院有限公司

2025 年 4 月

图纸编号	图纸名称	单位	页数	备注
	一、园林工程			
YL-01	设计总说明	页	4	
YL-02	总平面图	页	1	
YL-03	节点一设计图	页	3	
YL-04	节点二设计图	页	4	
YL-05	节点三设计图	页	1	
YL-06	节点四设计图	页	3	
YL-07	苗木表	页	1	

园建部分施工说明

一、工程概况

1、本设计是 江门市主城区节点绿美提升项目（下沙公园、文昌沙公园） 施工图，项目位于 江海区下沙公园和文昌沙公园 ，工程总面积约 1.12公顷 。

2、设计内容：规划范围内的园建、绿化等。

3、主要工程实施的合理使用年限，金属构件、木构件等得到合理的防锈、防腐及耐候维护情况下，其合理使用年限：一般构筑物 15 年；一般建筑为 50 年；道路及铺砖场地 20 年（沥青路面为10年）；其它设施为 20 年。

二、 设计依据

1、公园设计规范	GB 51192-2021
2、城市道路工程设计规范（2016年版）	CJJ 37-2012
3、钢结构设计标准	GB 50017-2017
4、砌体结构设计规范	GB 50003-2011
5、混凝土结构设计标准	GB/T 50010-2010

6、中华人民共和国和广东省、江门市现行有关的法律、行政法规、司法解释、部门规章、地方性法规和相关的工程设计规范、规定及标准。

7、甲方确认的规划方案图纸以及提供的相关资料。

三、 基本说明

1、本设计说明为园建部分施工图的总说明，设计中的结构专业设计有相应的具体说明。除工程设计文件中有特别注明者外，所有设计以及相关的设计变更文件，应配合本说明使用。本施工图图纸及说明未经设计人同意不得擅自修改。如对于设计文件判读不清，则应及时知会设计单位，明确图纸表达方可使用。

2、总说明为本施工图的总体信息及要求，在不存在实施困难和矛盾时，以总说明为实施指引；否则首先以照顾各专业说明及落实相关规范为要。

3、除特别注明外，本工程图纸中的尺寸标注说明：标高以米（m）为单位，其余尺寸标注均以毫米（mm）为单位。本工程设计中如无特殊指明，所示标高均为完成面标高，设计文件中一般所指的距离高度，均指离开完成面高度。

4、设计文件中的图例、标注及符号依各专业相应的图例进行解析，综合图纸则按具体说明。设计图中所注材料配合比除注明体积比外，其余均为重量比。砌筑砂浆采用重量比，抹灰砂浆采用体积比。各种材料做法标注顺序自上而下：垂直面上以施工先后次序注写；水平面上按实际的上下层次注写。

5、本设计要求按图施工。施工前施工方及有关方面应依据设计文件核实场地的现状条件，做好施工计划等前期工作。施工全过程应严格执行有关施工及验收规范，设计中涉及的各个专业应密切配合、合理安排工序；工程涉及的其它环境因素也必须一并协调。各专业工种施工期间应采取有效措施，切实保护保留树木及周边设施。对于设计文件，如有疑问或实施条件出现矛盾时，应在施工前向设计人员及时了解或协商解决。

6、施工中应注意不同工种、不同专业的施工统筹。凡涉及的结构、构造等，应依照专业图纸中的具体设计要求，按国家现行规范施工。

7、本工程采用的一般材料必须经过检测，符合国家标准。凡本设计采用的涉及到景观造型、色彩、质感、大小、尺寸、性能、安全等方面的材料，除按本设计图纸要求外，均需报小样，经甲方及设计单位审核认可后方可采用，做好样板备案。如存在需要调整的材料，则必需在施工前征得设计单位及建设单位的同意方可使用。非标材料选用之前，必须提供相关性能的技术数据和安装要求，应征得设计单位及建设单位的同意方可施工。

8、施工应按设计中标明的图案、花纹进行材料拼装，无特别说明时，重点部位应先做好放样，再展开施工。

9、设计图中对于隐蔽工程如预埋、预留、防锈、防腐等，如无特殊标明的参照相关施工规程的要求。对于厂家提供的设备、构件安装，应按产品的安装技术要求进行预埋、预留和安装。对于设计图无特别注明的，施工中应注意铺装等饰面材质的连续和平整。严禁种植穴等二次挖掘，对预埋件、预埋管线等的使用质量造成影响。高功率灯应距植物一定距离，以免影响植物的正常生长。

10、根据国家有关规定防水工程、钢结构工程、幕墙工程等应由有相应资质的专业单位施工，以确保工程质量。

四、土建工程（建筑工程构造措施、室外场地工程）

1、本工程的场地总土方量为 ／ 立方米，其中挖方为 ／ 立方米、填方为 ／ 立方米。上述统计，未涉及需要理化性状改良的种植土方，绿化种植土更换应根据工程土壤情况，具体按绿化设计要求进行。有专门的道路设计的，其土方施工要求详见道路设计图。

2、所有回填的工程土，必须按相关工程施工规范的要求分层夯实。所有园路广场、地台等土基层需人工或机械夯实，如属回填土方，应按规范分层压实，压实度应≥93%（轻度）。对于总平面设计有等高线的，土方应按设计等高线堆填。凡图上未有具体剖面或节点表示的，设计中的硬地、人工水体的近岸（如：水池、湖边、溪流等）如未设栏杆，施工时必须以砂石填高至设计规定的范围为止。

3、对于施工过程形成的微地形整理，应密切配合总平面设计的排水要求。不同类型、不同厚度的面层材料之间结合，应注意保持人员活动场地、路面的连续平整度。对于路面排水、场地排水、泳池水池底面、种植区排水等及穿孔排水管口，无特殊标明的，其坡度不小于0.3%，并坡向集水口。所有地面排水、应从构筑物基座或建筑外墙面向外找坡。无特别注明时，场地排水坡度不得坡向用地红线外。

4、本工程设计中如无特殊标明，所有的场地应坡向排水方向，竖向设计坡度均按下列坡度设计：广场及庭院的坡度为0.5%；道路横坡的坡度 详见道路专业图纸 ；台阶及坡道的休息平台的坡度为1%；种植区的坡度为3%；排水明沟坡向集水井(口)，坡度为 详见排水专业图纸 ；泳池、水池底面坡向集水井(口)，坡度为1%。

5、分格缝：所有广场、铺砖硬地及道路的混凝土底层和垫层，应设置纵、横各向的伸缩缝，按不大于10X10米分块设缩缝，缝宽3mm，每隔不大于30X30米设一伸缩缝，缝宽20mm，橡胶沥青填缝。

6、道路、台阶等与建筑外墙面之间须设变形缝衔接，缝宽度为10mm，缝内满填建筑嵌缝油膏浆。

7、位于转折面处的贴面材料缝隙，如无特别说明，则应按对缝拼接进行施工。地面、墙面铺贴块状饰面材料，规则拼缝除特殊指明外，拼缝均应≤6mm。勾缝材料见相应说明。

8、除设计图特别指明外，砌筑砂浆的强度等级不低于M5，普通抹灰砂浆的强度等级不低于M2.5，特殊灰砂浆另行规定。

9、在设计范围内的砂井应做装饰井盖。（有车行处应特别加强）井盖中面层石材拼接应在现场切割，与周边接缝对齐；盖中植物应与周边植物的品种及规格相同。

10、屋面、水景及外露于地面花池、树池等的必须采用防水构造处理。

（1）凡用砖砌体砌筑的地面构筑物及种植池，墙身应设防潮层，水平方向设于地面上0.06m处，垂直方向为迎土面一侧墙面，防潮层做法采用20mm厚1：2.5水泥砂浆内渗水泥重量5%的防水剂或者5mm厚聚合物水泥砂浆。

（2）所有的防水材料以迎水面作为第一道防水层设置。其底面做好水泥砂浆找平层，其顶面做好水泥砂浆保护层。防水材料必须经过国家省、部委有关机构认证，应有明确标志、说明书、合格证，经检测机构复检合格后方可使用，质检部门才可验收。严禁在工程中使用不合格材料，多种不同类型的防水材料在复合使用，配合使用时应注意相容性，不得相互腐蚀、相互破坏、起不良物理作用和化学作用，施工过程中必须满足相关防水材料的技术要求及施工工艺、节点处理等要求。

江门市规划勘察设计研究院有限公司	工程名称	江门市主城区节点绿美提升项目（下沙公园、文昌沙公园）	图 名	设计总说明	设 计	校 对	审 核	专业类别	设计阶段	图 号	日 期
								园 林	施工图	YL-01	2025.04

（3）已做防水层的顶板上严禁打膨胀螺栓，导致破坏防水层。

11、树池内径如小于池内设计乔木土球直径，需先种树后砌树池，以免无法栽种设计规格的乔木而造成返工。

五、金属结构、木作及安装工程

1、除特别说明外，所有金属构件的焊接采用满焊。焊条的力学性能应符合GB/T 5117-2012的规定。

2、所有金属材料应于完成最终饰面之前，按照相关施工规范进行除锈、防锈处理。凡是与铝合金直接接触的金属构配件，必须镀锌或者采用不锈钢材料。除特别说明外，所有金属材料的防锈采用刷红丹防锈漆2道，3道防晒油漆造面。颜色详见图纸要求。

3、选用的钢材及紧固件材料，除不锈钢外，应作防腐处理，不允许与铝合金型材发生接触腐蚀的情况其防腐处理：钢材按GB/T 13912-2020；紧固体按GB/T 13911-92。阳极氧化铝合金型材与水泥砂浆的按触面应涂防腐涂料（如锌铬酸盐氯化橡胶或氯磺化聚已烯等，其干膜厚度不少于25微米）；但当为阳极氧化复合膜表面处理的型材或粉末静电喷涂表面处理的型材与水泥砂浆的接触面，则不必涂防腐层。

4、铝窗及幕墙必须考虑避雷措施；其构件应按《建筑物防雷设计规范》GB 50057-2010的有关规定与主体结构的防雷系统连接。

5、木材选用：所有木件均应采用直纹一级木料，所选木材应具有纹理直、木节少、耐腐蚀、易干燥、少开裂等特性，其含水率应小于18%，如菠萝格、美国山樟木、美国南方松。

6、所有木材均应经防腐、防火、防虫处理后才可使用。

7、防腐处理。方法一：木料采用强化防腐油浸渍时间不小于24小时，施工时再刷2道面漆，用于地面以下或与嵌入其它构件中的木材，采用强化防腐油配合比3%氯酚。方法二：采用环氧树脂刷2次（用于地面以上）。

8、防蚁处理方法：选专用防蚁药剂喷洒2~3遍。

9、防火详见建筑要求，无特别说明的木材，其背面刷防火漆2道。

10、无特别色彩说明的木材均做一底三度耐候清漆造面。

11、所有外露金属、木材构件的使用维护频率应根据使用环境条件而定，但不少于每年一次。

六、用料及设施

1、所有室外装饰材料均应具有防水、防污及适应当地气侯条件的耐侯性，连续铺贴超过200mm×200mm的地面用料必须具有防滑功能。所有室外地面所用之天然石材铺装材料均应按照相关规范要求进行防碱、防污处理。

2、本结构胶、耐候胶使用年限相匹配，如无法匹配，要按其寿命定期进行维护。

3、工程中成品设施如室外家具、儿童游乐设施、标识牌、户外桌凳、垃圾桶等，应结合景观的整体风格，由甲方协同设计单位最终选定相应的配套设施。

4、小品雕塑由专业公司提供形式或样品，由甲方协同设计单位最终选定。其体量、材质色调按设计图或小样。

5、特色雕塑作品须由艺术专家创作，艺术家提出概念方案后（必要时提供模型），需会同甲方、景观设计单位三方确定。雕塑制作方需明确安装条件，协调好雕塑的安装要求方可开展雕塑制造。由专业施工技术人员施工。

6、石材、块面料的贴缝处理除图纸有特别注明外，石板材均用原色水泥勾密缝处理。重点部位由施工调配的色彩、材质、肌理应先做小样，经设计单位同意后方可大面积施工。

7、石材

（1）本工程所有石面料、石质均采用优质花岗石或其它岩石材等，石材颜色要求色泽一致，结晶状好。

（2）石材按图纸中指定的尺寸开料。

（3）石材的安装应由专业工匠完成。

（4）每一类型的石料按指定的要求呈交两份样本，并注明颜色、纹理和质地，由施工方送到工程现场保存以作为对照和验收的样板标准。

（5）所使用的石料应保证质量，色泽均匀和质地没有任何瑕疵、缝口矿物污点、洞、冰裂、不完整或表面裂缝等缺点。

（6）为减小天然石材的泛碱现象，铺贴天然石材应在施工前作防泛碱处理，石材的六面应涂刷“石材处理剂”两道（市场成品），并在施工前不得沾水。

（7）在施工过程中溢出石料表面那部分水泥要去除。

（8）在安置石料时不允许车辆压过其表面，至少要等接缝填好最后水泥的24个小时才可。

（9）墙壁石料的安装，排列石料的图案，使接缝工作全部一致，放置固定扣以维持石料和设置的接缝尺寸。

（10）移除并替换破裂、破碎、有污点或与邻近石材不相配的石材，提供新的相配的石块指示安装并嵌填缝以消除替换的痕迹，重新嵌填有缺点和不满意的接缝以达到整洁统一的外观。

（11）在完工后用干净的水、毛刷清洗石材，不要用金属毛刷、酸性清洗剂来清洗，以免损坏石材。

七、维护及安全

1、合理使用人数：硬质铺底（道路和铺地）最密集情况为6人/平方米计；软质地面（草地）最密集情况为4人/平方米计。设计范围内的总体使用人数和一般的使用情况的场地使用人数，则依照有关规划计算。

2、本工程的相关设计文件作为建设单位和使用单位实施安全维护的参照文件之一。工程使用中，金属构件出现大面积锈蚀、穿透锈蚀、严重变形及强度下降等情况，木材构件受虫蛀、严重开裂、变形、搭接脱落等情况，必须经专业部门鉴定方可继续使用。

八、备注

1、所有涉及结构承载力的设计，须经过结构工程师核算后方可施工。

2、预理管线及喷头等均应作防腐、防锈处理，地下管线应在道路、广场垫层施工及绿化种植前铺设完毕，以免造成不必要的二次施工浪费。

3、施工质量应符合现行有关工程的施工及验收规范要求。

4、本图中不详之处，请参见有关规范、规定及有关标准图集。

江门市规划勘察设计研究院有限公司	工程名称	江门市主城区节点绿美提升项目（下沙公园、文昌沙公园）	图 名	设计总说明	设 计	校 对	审 核	专业类别	设计阶段	图 号	日 期
								园 林	施工图	YL-01	2025.04

绿化部分施工说明

一、工程概况

1、本次设计范围为江门市主城区节点绿美提升项目（下沙公园、文昌沙公园）的绿化用地，总绿化用地面积约0.35公顷。

2、现场除有标注需迁移的乔木外，其余乔木均保留。

二、设计依据

1、公园设计规范 GB 51192-2021

2、城市绿地设计规范（2021年版） GB 50420-2007

3、园林绿化工程项目规范 GB 55014-2021

4、园林绿化工程施工及验收规范 CJJ 82-2021

5、广东省城市绿化工程施工和验收规范 DB44-581-2009

6、中华人民共和国和广东省、台山市现行有关的法律、行政法规、司法解释、部门规章、地方性法规和相关的工程设计规范、规定及标准。

三、设计一般说明

1、本工程施工图图纸所示尺寸与现场不符时，按现场尺寸为准。

2、凡本说明规定事项，在设计图中已有说明时，应按具体设计图的要求施工。

3、图中未详尽之处，须严格按照国家现行的《工程施工及验收规范》及工程所在地的地方法规执行，并应通知设计人员调整。

4、本工程的主景乔木需要施工前提供资料给设计方和甲方确认后方可种植。

四、植物品种

1、严格按设计中所标植物品种种植，规格要符合设计要求。

五、种植要点

（一）绿化地平整、清理

1、在场地最后平整前，应将喷灌管网埋设完毕。

2、种植地表应按预算定额规定在300mm高差以内平整绿化地面至设计放坡要求，同时清除砾石、杂草杂物；理想的缓坡草坪应中部稍高，逐渐向四周或边缘倾斜，总土方量以实际发生量为准。未特殊设计之地形，坡度可定在3.0%～5.0%之间以利排水，最小坡度不低于1%，最大坡度不超过45%。

3、所有相临硬质地面交接处或靠路缘石的绿地地面应低于硬质地面或路缘石80mm，不宜超过120mm，并在地面处理时将地面水引至绿地内排水管井。

4、绿地地形处理除满足景观要求外，还应考虑将地面水最终汇集至市政管网排走。

（二）绿化种植要点

1、根据本项目工程特点，绿化种植土平均回填约500mm。

2、种植时首先检查各种植点的土质是否符合设计要求，有无足够的基肥，基肥是否与泥土充分拌匀等。值得注意的是，种植时接触间应铺放一层约100mm厚没有拌肥的干净种植土。

3、花树木种植按园林绿化常规方法施工。要求基肥应与碎土充分混匀；成列的乔木应成一直线，同一树种规格大小应统一，并按种植苗木的自然高依次排列；自然点植的花草树木应自然种植，高低错落有致。种植花树木的种植土应击碎分层捣实，使根系与土充分接触，最后用木棍插实起土圈、淋足定根水，扶固树木。

4、其它草木植物按常规种植方法种植，要求种植后修整冠型，体现设计效果；种植土深度应依所种品种确定挖深深度，并混入基肥种植。

5、大乔木移植应注意新种植点树木的东西南北朝向最好能与原苗木培植点的朝向相同，并讲究大乔木移植的其它方法，以保证大苗移植成活率。

6、大苗严格按土球设计要求移植。如果苗木运到后几天内不能按时种植，应将苗木带土球假植或裸根假植。

7、规格表上为修剪后乔木高度及冠幅，但要求乔木不能去掉主树梢。

8、分层种植的花带，植物带边缘轮廓种植密度应大于规定密度，在总数量不变的情况下，施工中适当调整，平面线型应流畅，边缘成弧形。高低层次分明，且与周边点缀植物高差不少于300mm。

9、植后应每天浇水至少两次，集中养护管理。

六、种植土壤、土方处理、土壤基肥要求

1、种植区构造层由上至下分别由植被层、基质层、隔离过滤层、排水层、隔根防水层、防水层等组成。

2、基质组成材料有：泥炭、陶粒、有机肥料、壤土、珍珠岩、蛭石等。种植乔木的基质要增加壤土配比，增加土壤固根抗风能力。乔木、大型灌木种植基质配比为泥炭：陶粒：黄泥=5：2：3；小灌木、地被植物种植基质配比为泥炭：陶粒：黄泥=7：2：1。

3、基质要求排水透气、保水保肥、轻质材料层，应符合DB 440100/T106的要求。种植土的基本理化指标：PH值5.5～7.5；EC（ms/cm）0.16～0.60；有机质（g/kg)大于等于24.6；容重（g/cm）小于等于1.0。

4、通过适当的微地形处理，满足各种植物对基质厚度的需求，基质厚度见下表1。

植被类型	草本花卉	草坪地被	小灌木	大灌木	浅根乔木	深根乔木
土层厚度(mm)	300	300	450	600	900	1500

5、施放有机肥、熟耕土用量按《广东省园林建筑工程综合定额（2010年）》中有关含量计算。本项目要求在上述定额的基础上，要求种植穴增加土壤改良基质（基质土）。具体数量要求如下：

（1）胸径≥16cm的乔木，每穴加添0.2立方米。

（2）种植地被区域，每平方加添0.02立方米，并于10cm厚表土拌匀。

七、树穴的要求

1、挖树穴要正确，必须是坑壁垂直形。以下树穴均为错误：锅底形，上小下大形，上大下小形。

2、植物挖穴时注意事项：位置正确；规格要适当；挖出的表土与底土分开堆放于穴边；穴的上、下口应一致；在斜坡上挖穴，应先将斜坡整成一个小平台，然后在平台上挖穴，挖穴的深度应从坡下口开始计算；在新填土方处挖穴，应将穴底适当踩实；土质不好的应加大穴的规格；挖穴时遇上杂物要清走；挖穴时发现电缆、管道等要停止操作，及时找有关部门配合解决；挖穴时如遇上障碍物，应找设计人员协商。在栽植苗木之前应以所定的灰点为中心沿四周向下挖穴，种植穴的大小依土球规格及根系情况而定。

3、树穴：按设计的土球规格，以《广东省园林建筑工程综合定额》（2010年）所定挖穴规格标准施工验收，详见下表2。

表2：常绿乔木类种植穴规格（cm）

树高	土球直径	种植穴深度	种植穴直径
150	40～50	50～60	80～90
150～250	70～80	80～90	100～110
250～400	80～100	90～110	120～130
400以上	140以上	120以上	180以上

八、绿化苗木要求

（一）苗木规格

1、严格按设计中所标植物品种种植，规格要符合设计要求。

2、树高（H）：指苗木种植时自然高度或修剪后的高度，干高（th）指具明显主干树种之干高。棕榈植物净干高度是指苗木从地面或泥面向上至到叶鞘（叶片包裹树干的绿色部位为叶鞘）基部的地方的实际高度。修剪乔木要求尽量保

江门市规划勘察设计研究院有限公司	工程名称	江门市主城区节点绿美提升项目（下沙公园、文昌沙公园）	图 名	设计总说明	设 计	校 对	审 核	专业类别	设计阶段	图 号	日 期
								园 林	施工图	YL-01	2025.04

留顶端生长点。苗木选择时应满足清单所列的苗木的高度范围，并有上限和下限苗木的区分，以便植物造景时进行高低错落的搭配。行道树高差不大于50cm，且分枝点高度大于2.8米，分枝点高度差小于50cm，以求列植整齐划一。

3、胸径（ø）：指乔木距离地面1.2m高的直径。选择苗木时，下限不能小于清单下限，上限不宜超过清单上限3cm（主景树可达5cm）。

4、冠幅（W）：是指乔木修剪小枝后，大枝的分枝最低幅度或灌木的叶冠幅。而灌木的冠幅尺寸是指叶子丰满部分。只伸出外面的两、三个单枝不在冠幅所指之内，在保证苗木移植成活和满足交通运输要求的前提下，应尽量保留，苗木的原有冠幅，以利于绿化效果尽快体现。

5、地径（D）：是指苗木主干离地表面0.1米处的基部直径。

6、土球：为保证树木移植成活及迅速恢复生长所需的最小带土球，应保证放于种植穴内时完好不散为合格，土球的半径为树干地径的3～4倍。苗木容器苗，可在保证苗木正常移植成活和迅速生长的前提下，依实确定所带土球规格。土球高度根据树木的根系分布情况按实确定。

（二）苗木质量

1、所有苗木质量应符合规范中的相关要求。

2、所有花草树木必须健康、体态完美、无病虫害、缺乏矿物质症状，生长旺盛而不老化，树皮无人为损伤或虫眼。大树移植尽量减少截枝量，严禁出现没枝的单干苗木，枝面分枝点不小于4个，树型特殊的树种，如细叶榄仁，分枝必须有4层以上。

3、所有苗木的冠幅、形态应生长茂盛，分枝均衡，整冠饱满，能充分体现个体的自然景观美。

4、严格按照设计规范选苗，花灌木尽量选用容器苗，乔木用容器苗，应保证移植根系完好，带好土球，包装结实牢靠。

5、截干乔木锯口处要干净、光滑、无撕裂或分裂。正常截口用蜡或漆封盖。

6、棕榈科植物、开花乔木及主景树在种植时必须保留原有的自然生长冠形。

7、容器苗（袋苗），不能以裸根苗种植，应提前6个月在苗源地进行技术处理，以保证移植到目的地。

8、假植苗：要求假植时间为一到两年，不超过三年，土球完好，根系完整，且有新根萌发，地上部分生长正常，无营养不良及老化现象。

九、树木支撑的要求

1、种植胸径5cm以上的乔木，应采取措施固定，保证树木直立。

2、种植胸径9cm以上的乔木，树高超过2m的常绿树，都必须设立护树桩固定保护。护树桩一般以露出地面1.5～1.7米或以树体1/3～1/2处为宜。道路行道树护树桩统一靠非机动车道方向绑扎。护树支架选用铁管，一般采用三角支撑或井字型支撑方法。设置支撑架时，支架与树干接触部分应加软物垫好，防止磨损树皮。

十、树木与建筑物、构筑物、管线之间的要求

1、树林与地下管线、地面建筑物、构筑物外缘最小水平距离满足《公园设计规范》(GB 51192-2021)。

2、若设计中有未满足的现场施工时调整。

十一、绿化养护

1、根据绿化养护规范要求，施工验收合格后绿化养护管理时间为一年，即从所有绿化种植全部完成、进行初检合格后算起。在养护期内应及时更新复壮受损苗木等，并能按设计意图，按植物生态特性：喜阳、喜阴、耐旱、耐湿等分别养护，且据植物生长不同阶段及时调整，保持丰富的层次和群落结构。在养护期内负责清杂物、浇水保持土壤湿润、追肥、修剪整形、抹不定芽、防风、防治病虫害（应选用无公害农药）、除杂草、排渍除涝等。

2、追肥：主要追施氮肥和复合肥。草地追肥多为氮肥，在养护期内，按面积计算约每月每平方米50克（分2～3次）尿素做追肥，可撒施或水施；花木和乔灌木最好施用复合肥，花木每月每平方米100克（分2～3次）左右，灌木每株每月25克左右，乔木每月每株150克左右。施工时的具体用量可由施工方案依实确定。

3、抹不定芽及保主枝：对路树，如为截干乔木，成活后萌芽很不规则，这时应该在设计枝下高以下将全部不定芽抹掉，在枝下高以上选3～5个生长健壮、长势良好、有利用形成均匀冠幅的新芽保留，将其余的抹掉。其余乔灌木依造景需要去新芽，以利用形成优美树型为准。

4、发现死苗及时清理，并及时补回原植物种类，要求规格与原来植株相近，保证景观效果。

十二、注意事项

1、绿化施工要求施工单位在挖穴时注意地下管线走向，遇地下异物时做到“一探、二试、三挖”，保证不挖坏地下管线和构筑物，同时，遇有问题应及时向工程监理单位、设计单位及工程主管单位反映，以使绿化施工符合现场实际。

2、如遇图纸有与现场不符处，应及时反映给工程建设单位、监理单位及设计单位，以便及时处理，不得擅自改变图纸设计要求。

3、施工单位应做好施工记录及工程量签证工作，以便于竣工验收及编制竣工资料。

4、施工单位要对施工人员进行安全培训，在施工过程中注意安全施工，文明施工。

江门市规划勘察设计研究院有限公司	工程名称	江门市主城区节点绿美提升项目（下沙公园、文昌沙公园）	图 名	设计总说明	设 计	校 对	审 核	专业类别	设计阶段	图 号	日 期
								园 林	施工图	YL-01	2025.04

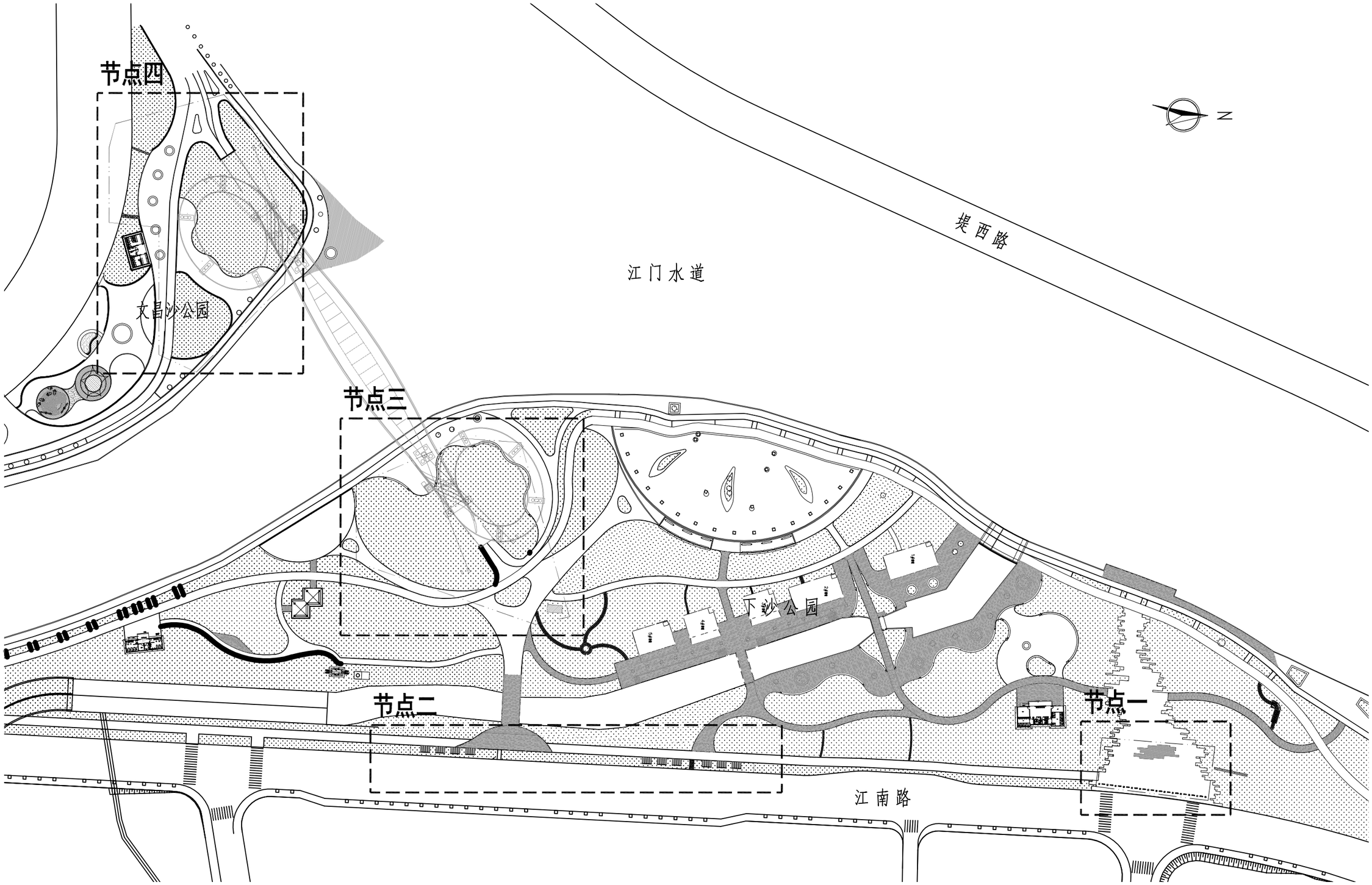

说明：本图比例为1：1500。

江门市规划勘察设计研究院有限公司	工程名称	江门市主城区节点绿美提升项目（下沙公园、文昌沙公园）	图 名	总平面图	设 计	校 对	审 核	专业类别	设计阶段	图 号	日 期
								园 林	施工图	YL-02	2025.04

现状情况

主入口广场



江门市主城区节点绿美提升项目

提升方案

主入口广场



更换组合花箱

下沙公园

提升后

提升要点：

1. **入口花箱更换（原有花箱可迁移到园内使用），提升重要节点景观；**
2. **加强养护，恢复植物景观；**
3. **修复广场破损铺装，广场中央不规则草地取消绿化种植，统一改地面铺装。**

提升前

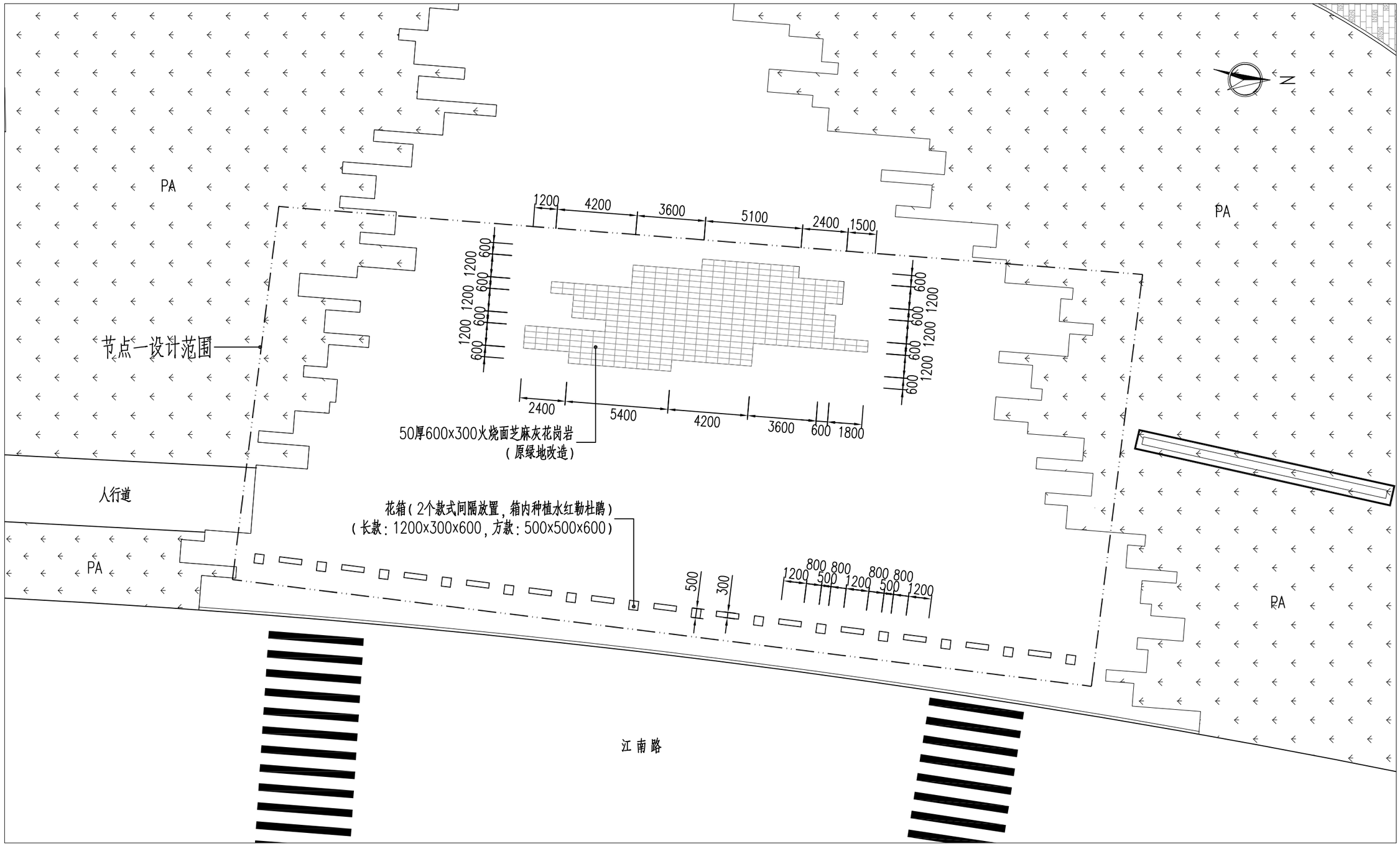

节点一平面图

说明：本图尺寸以毫米计，比例为1：200。

江门市规划勘察设计研究院有限公司	工程名称	江门市主城区节点绿美提升项目（下沙公园、文昌沙公园）	图 名	节点一设计图	设 计	校 对	审 核	专业类别	设计阶段	图 号	日 期
								园 林	施工图	YL-03	2025.04

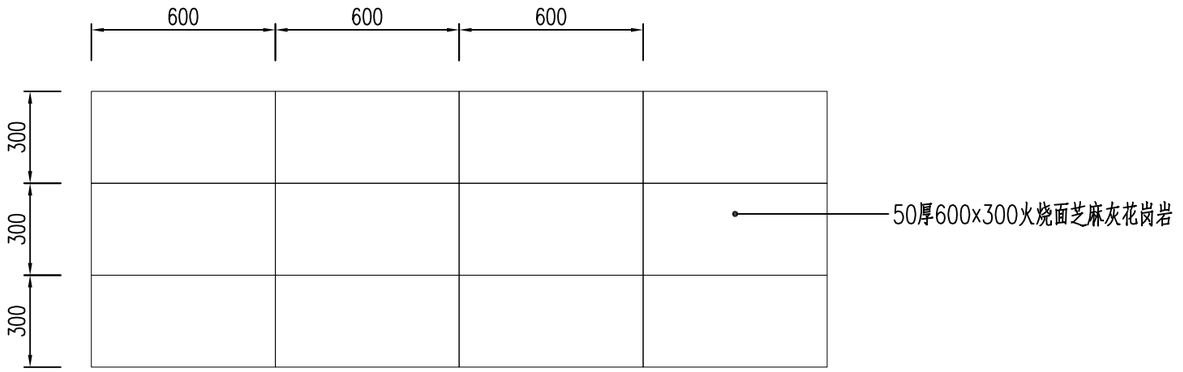

广场改造新建地面铺装平面图

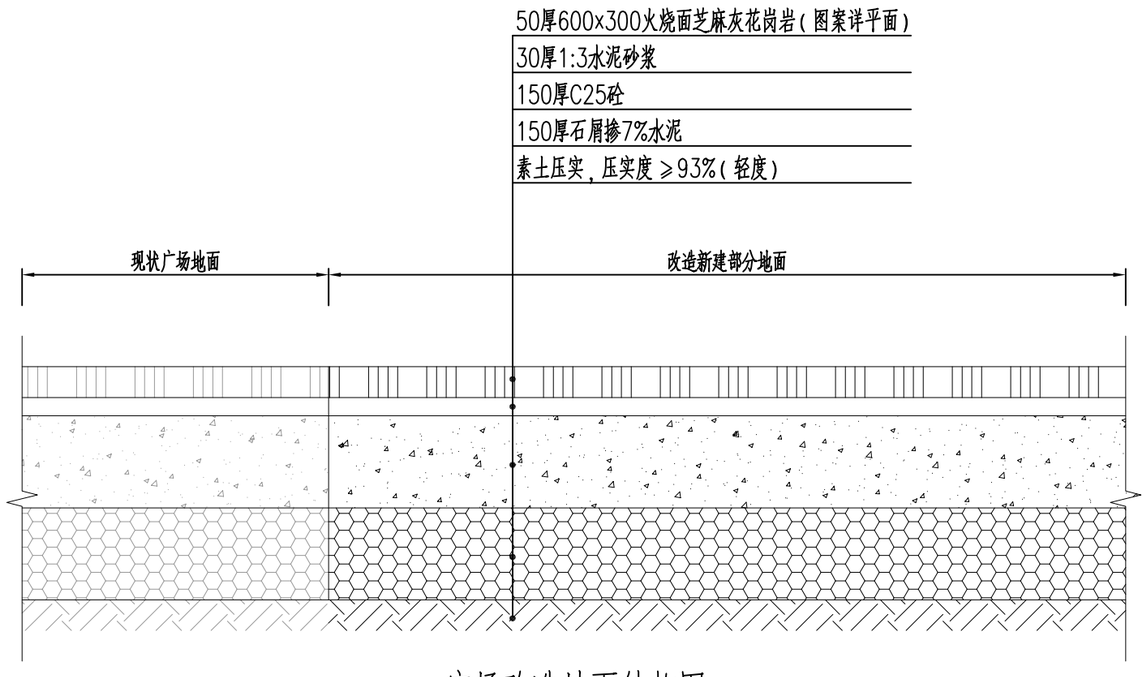

广场改造地面结构图

说明：1、本图尺寸单位以毫米计。

2、新铺的火烧面芝麻灰花岗岩颜色尽量与周边广场地面一致。

江门市规划勘察设计研究院有限公司	工程名称	江门市主城区节点绿美提升项目(下沙公园、文昌沙公园)	图 名	节点一设计图	设 计	校 对	审 核	专业类别	设计阶段	图 号	日 期
								园 林	施工图	YL-03	2025.04

长型花箱：水红勒杜鹃5袋/个（H30~35cm，W25~30cm）



方型花箱：水红勒杜鹃4袋/个（H30~35cm，W25~30cm）

花箱样式意向

注：2个为一组，共13组，长+短搭配



花箱样式（备选一）

注：2个为一组，高+矮搭配



花箱样式（备选二）

注：3个为一组，高+矮+高搭配



花箱样式（备选三）

说明：1、本图尺寸单位以毫米计。

2、花箱选用铝合金材料，为成品订购，具体样式由甲方定。

江门市规划勘察设计研究院有限公司	工程名称	江门市主城区节点绿美提升项目（下沙公园、文昌沙公园）	图 名	节点一设计图	设 计	校 对	审 核	专业类别	设计阶段	图 号	日 期
								园 林	施工图	YL-03	2025.04



水红勒杜鹃：

可全年断续开花，盛花期集中在**3~11**月

江门市主城区节点绿美提升项目

提升方案

如意桥入口节点



下沙公园

增设电动车、摩托车停车位

提升要点：

1. 下沙公园两个出入口之间，在江南路侧绿化带中增设摩托车停车位，规范摩托车停车。

提升后



提升前

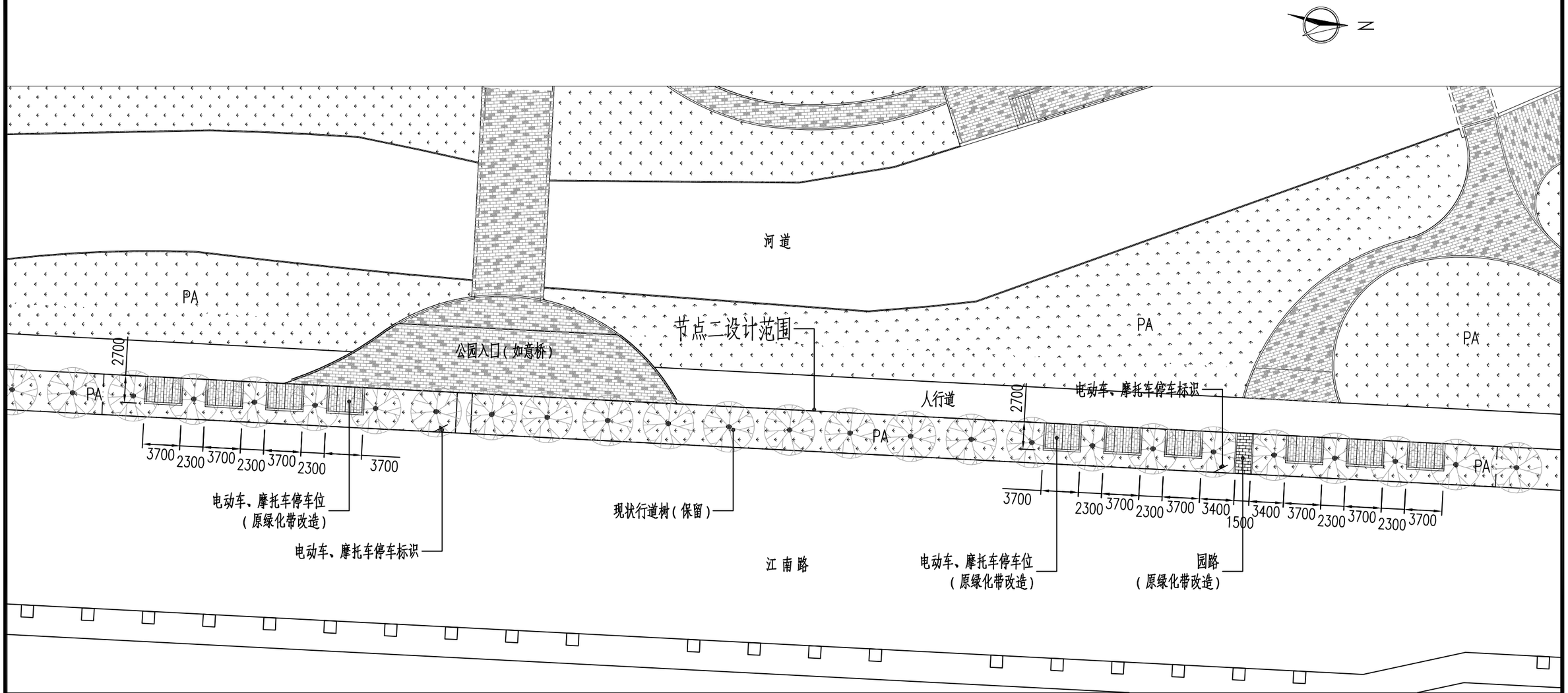

节点二平面图

说明：本图尺寸以毫米计，比例为1：400。

江门市规划勘察设计研究院有限公司	工程名称	江门市主城区节点绿美提升项目（下沙公园、文昌沙公园）	图 名	节点二设计图	设 计	校 对	审 核	专业类别	设计阶段	图 号	日 期
								园 林	施工图	YL-04	2025.04

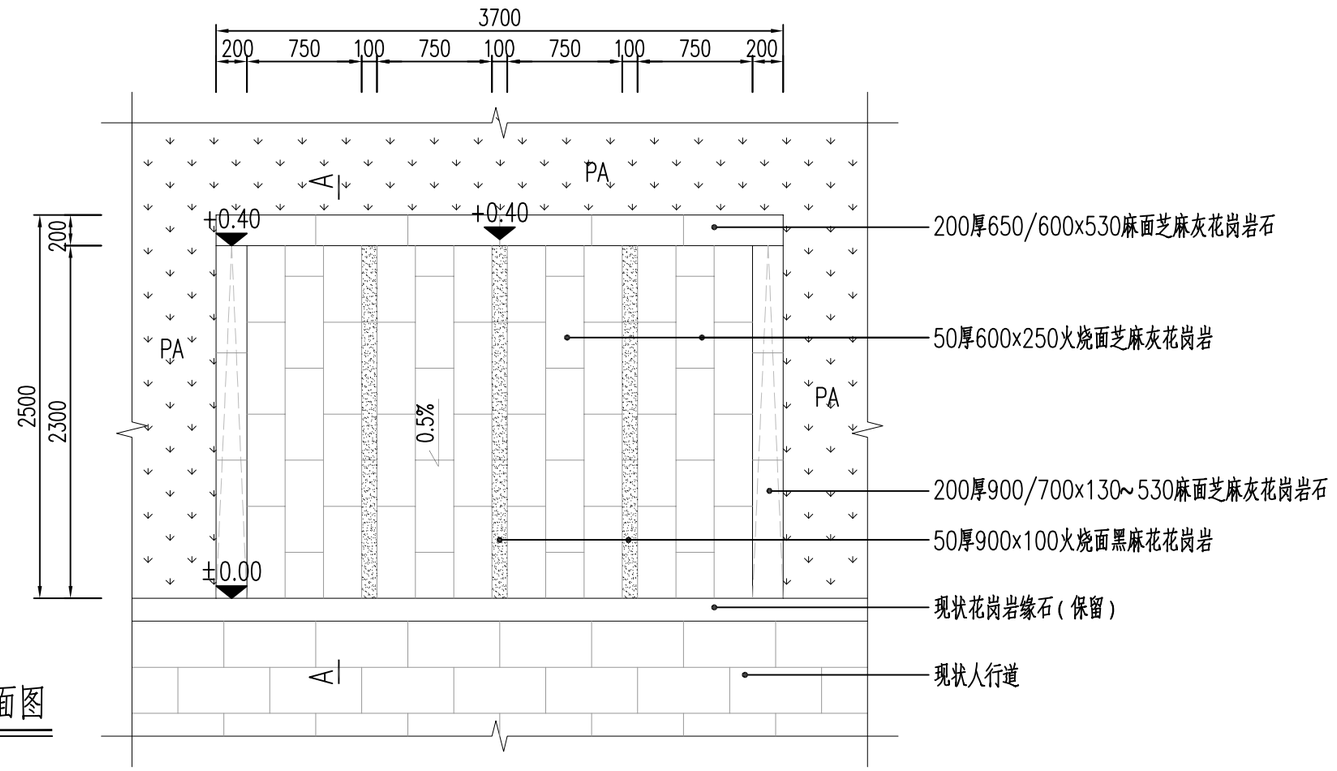

电动车、摩托车停车位平面图

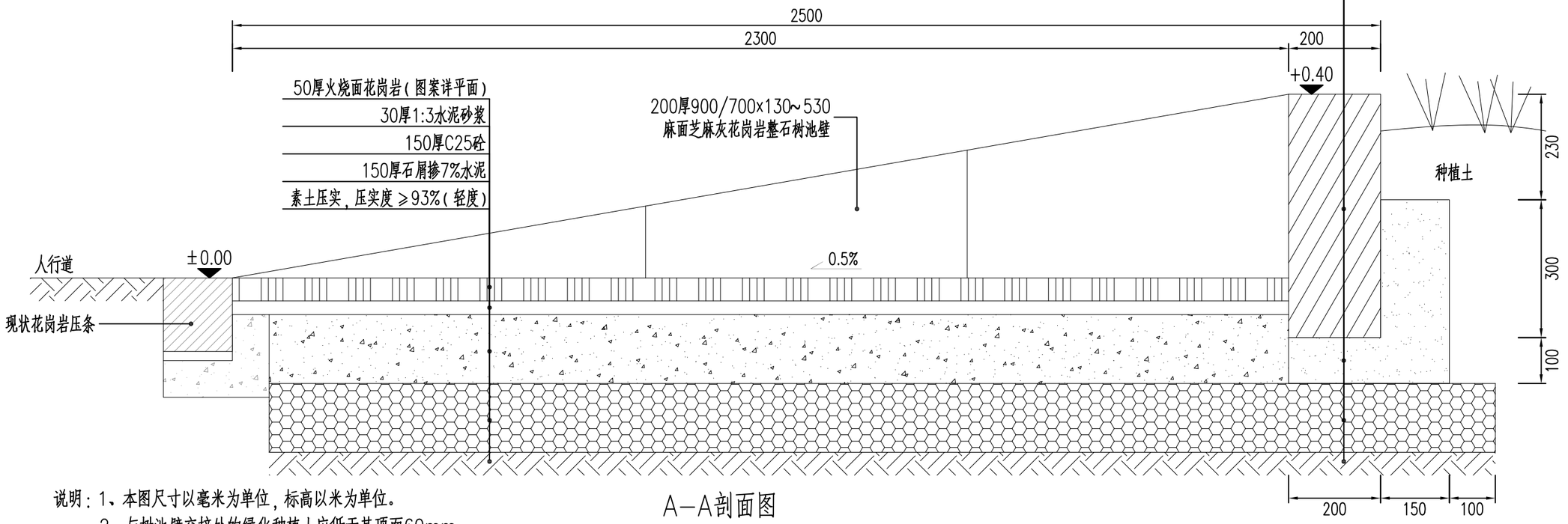

A—A剖面图

200厚650/600x530麻面芝麻灰花岗岩石
C20水泥混凝土底座
150厚石屑掺7%水泥
素土压实,压实度≥93%(轻度)

说明:1、本图尺寸以毫米为单位,标高以米为单位。
2、与树池壁交接处的绿化种植土应低于其顶面60mm。

江门市规划勘察设计研究院有限公司	工程名称	江门市主城区节点绿美提升项目(下沙公园、文昌沙公园)	图名	节点二设计图	设计	校对	审核	专业类别	设计阶段	图号	日期
								园林	施工图	YL-04	2025.04

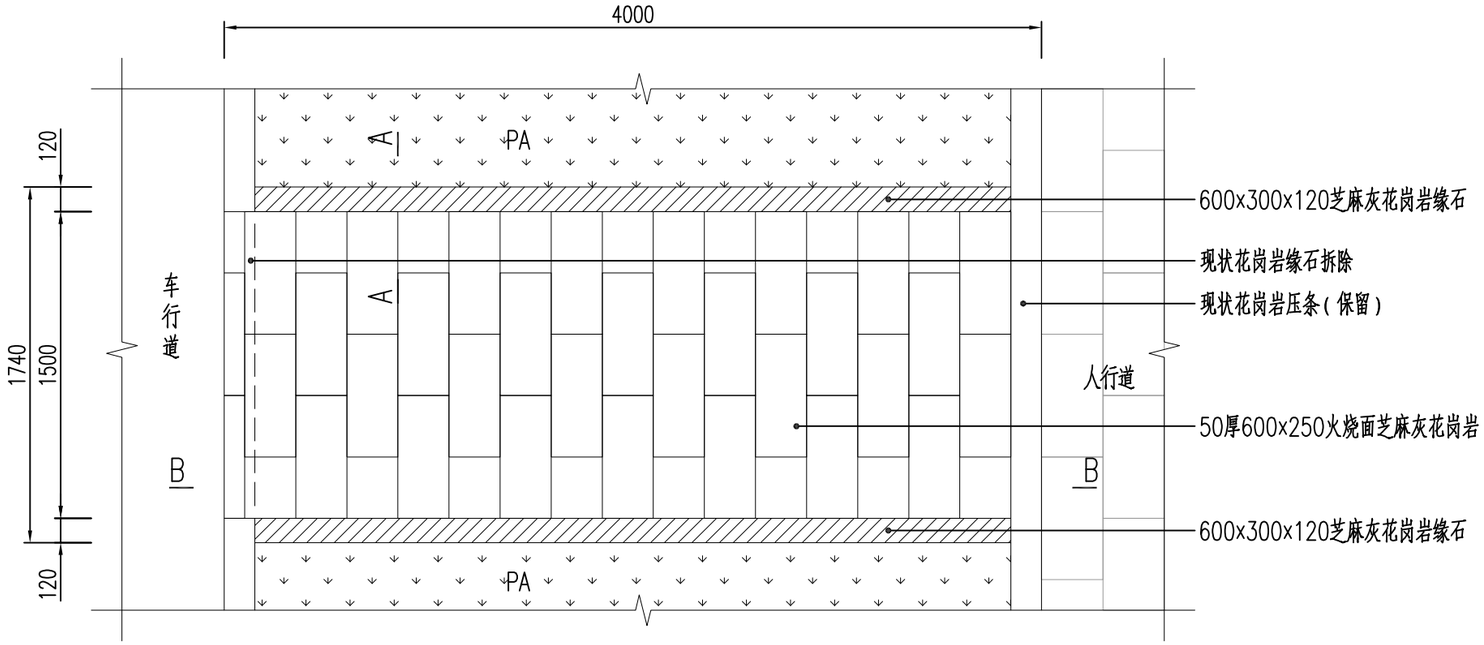

园路平面图

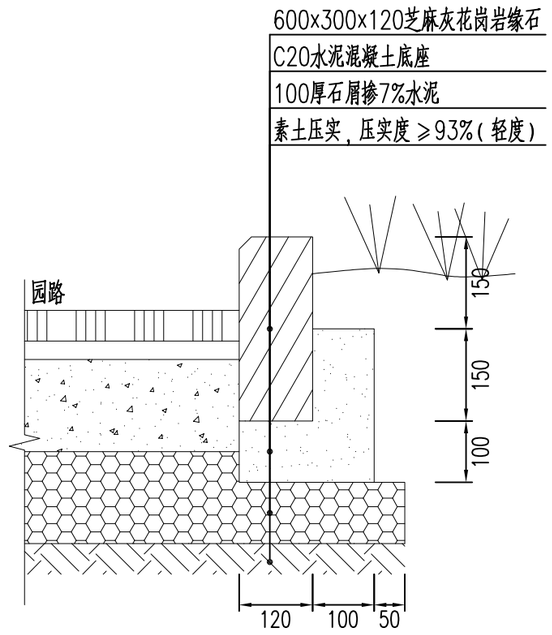

A—A剖面图

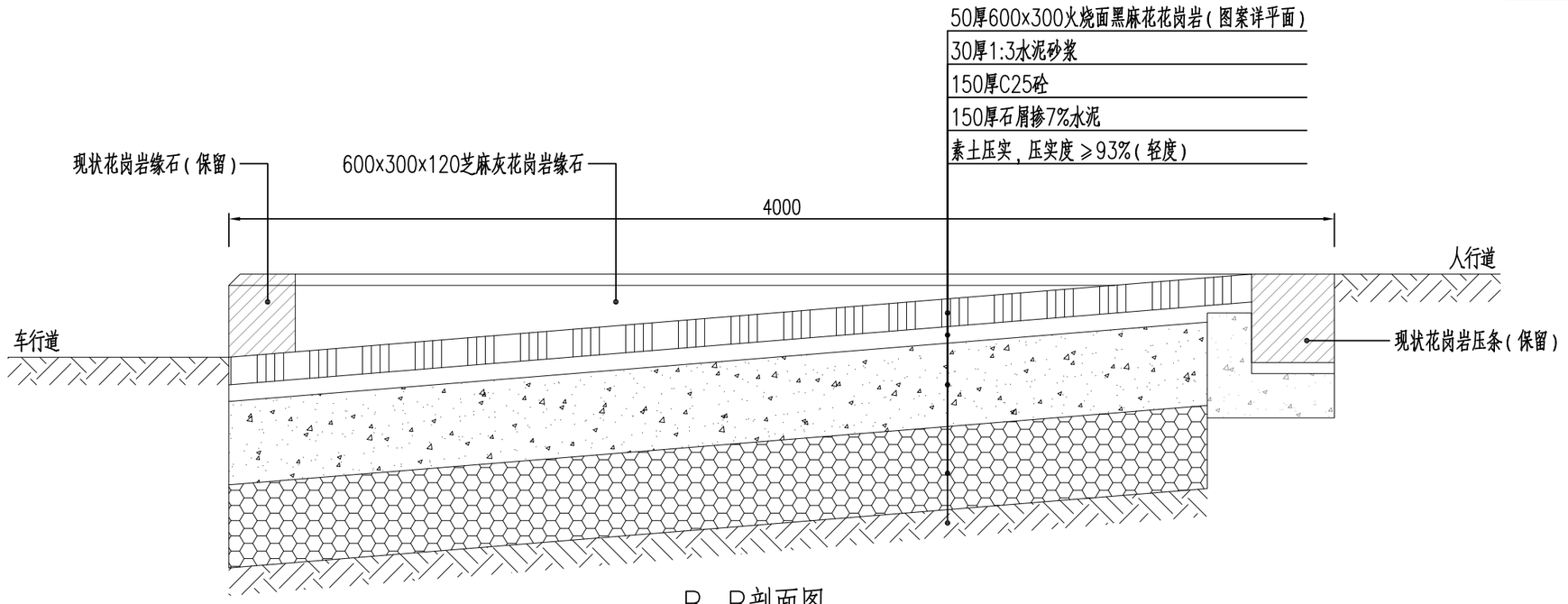

B—B剖面图

说明：本图尺寸单位以毫米计。

江门市规划勘察设计研究院有限公司	工程名称	江门市主城区节点绿美提升项目(下沙公园、文昌沙公园)	图 名	节点二设计图	设 计	校 对	审 核	专业类别	设计阶段	图 号	日 期
								园 林	施工图	YL—04	2025.04

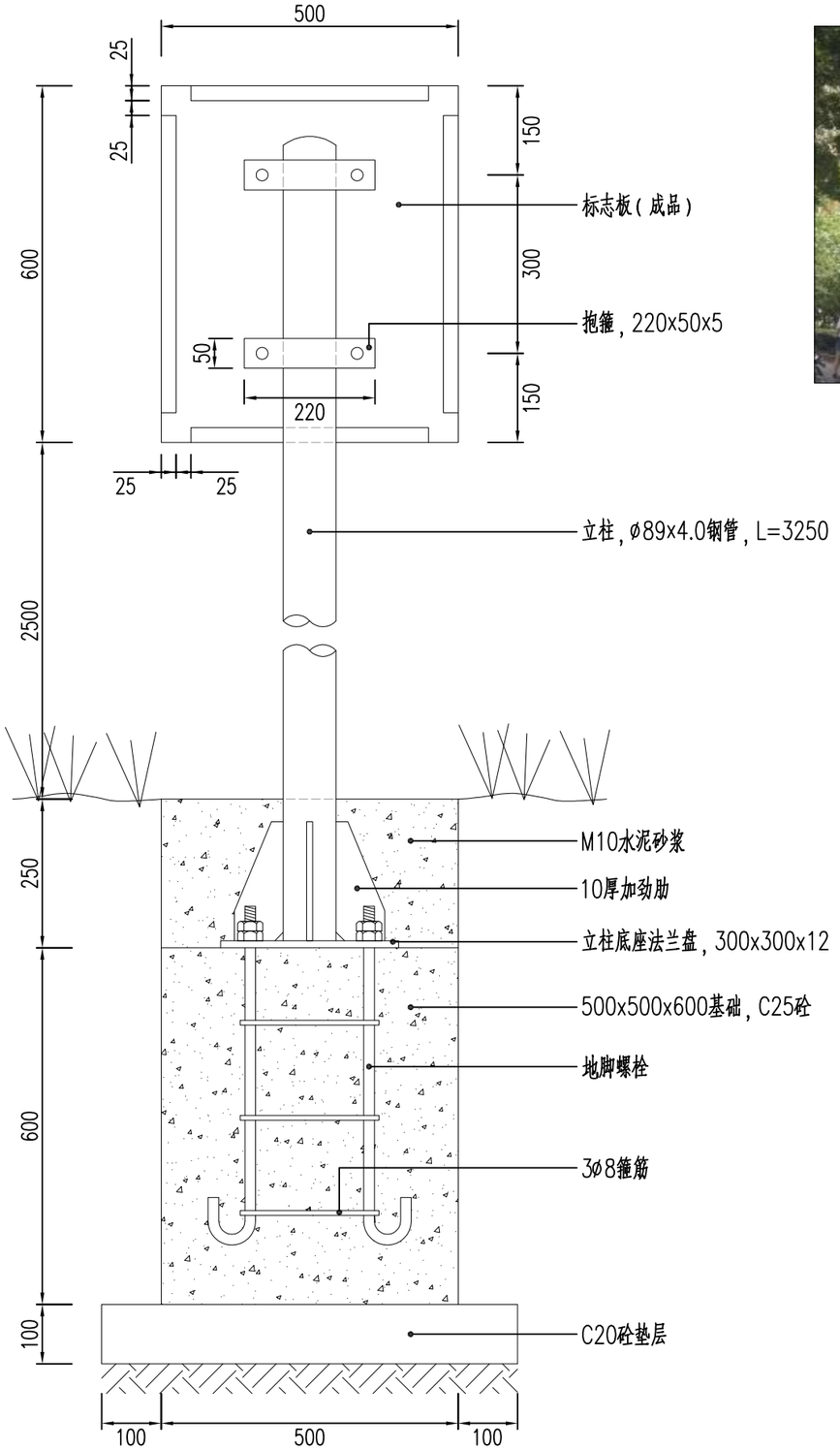

停车标识结构图



标志板正面示意图

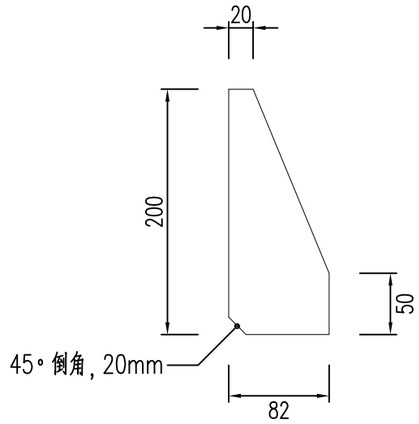

加劲肋大样图

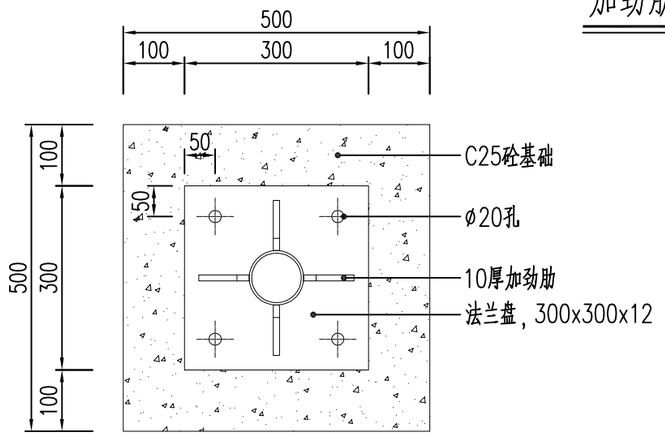

立柱底座平面图

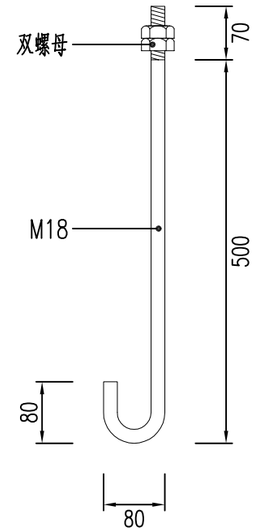

地脚螺栓大样图

说明：1、本图尺寸单位以毫米计。

2、标志板选用5A02铝合金制作，标志板的边缘和夹角应适当倒角，呈圆滑状，且须打磨光滑，边缘不得有毛刺。

3、标志板采用铝合金柳钉柳接，板面上的柳钉头应打磨平滑。

4、立柱等钢构件采用的钢材应符合国家标准GB/T 700－2006《碳素结构钢》的要求。

5、立柱顶端采用3mm厚的钢板焊接封盖。

6、所有结构的焊接必须满足国家行业标准GB50661－2011《钢结构焊接规范》的技术要求，所有的对接焊缝和贴角焊缝厚度和强度应与被焊接构件相等，焊缝应打磨平滑。

7、地脚螺栓采用45#钢制作，连接螺栓螺母、垫圈等采用高强度部件，并进行热镀锌防腐及对螺纹进行离心处理，镀锌量350g/m²。

8、杆件结构均采用热浸镀锌防腐处理，其表面各喷涂二遍环氧富锌底漆和亚光黑氟碳漆，镀锌量600g/m²。

9、基础采用明挖法施工，基底应先平整和夯实，控制好标高，在浇注混凝土时控制好预埋件的标高及水平。

10、施工完毕，地脚螺栓外露长度宜控制在56～60mm内，并用黄油抹封加以防腐保护。

11、在设置标志板时，应与道路中心线垂直成一定的夹角0～45°，以减少标志板面眩光对驾驶员视线的影响。

12、标志板杆件的设计风速为33m/s，地基承载力不小于120KPa。

江门市规划勘察设计研究院有限公司	工程名称	江门市主城区节点绿美提升项目(下沙公园、文昌沙公园)	图 名	节点二设计图	设 计	校 对	审 核	专业类别	设计阶段	图 号	日 期
								园 林	施工图	YL－04	2025.04


如意桥圆心
更换开花乔木
打造亮点景观
下沙公园
如意桥入口
打造入口组团
移除杂乱构筑
桥侧绿地
修复植物组团

江门市主城区节点绿美提升项目

提升方案

如意桥入口节点

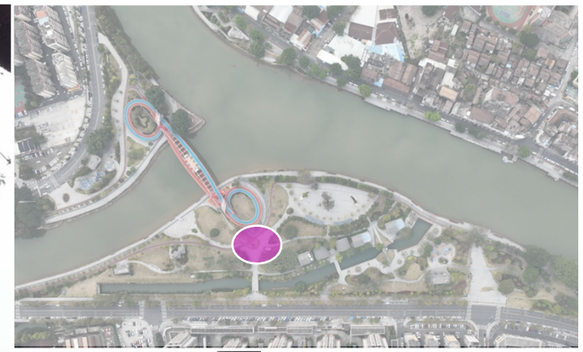

下沙公园

原有大叶榕迁移

移除闲置构筑

打造节点植物组团

提升要点：

1. 桥头位置视线焦点处绿地重新打造植物组团，形成亮点景观，原有乔木迁移种植；

2. 移除闲置构筑，减少消极景观。

提升后



提升前

江门市主城区节点绿美提升项目

提升方案

如意桥圆心节点

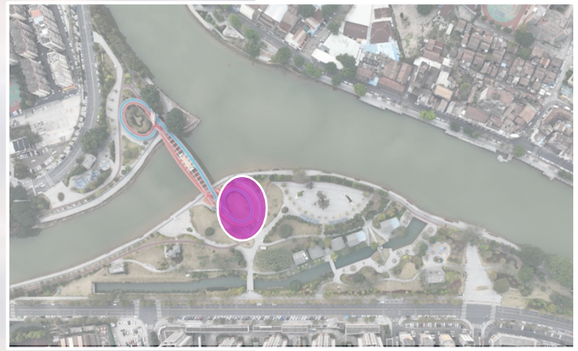

玫红栎铃木替换
宫粉紫荆

点缀绿樱勒杜鹃

坐凳边加种地被

换土改良土质，堆坡，植草复绿

提升要点：

1. 平理场地，理顺堆坡，换填种植土，改良土质，植草复绿；
2. 圆心乔木组团更换成玫红栎铃木，原宫粉紫荆园区内迁移；
3. 点缀绿樱勒杜鹃，防止小孩在绿地内玩耍桥梁设施。

提升后



提升前

下沙公园

提升方案

桥侧绿地节点



提升要点：

1. 在现有黄花风铃木的基地上，增加多花黄花风铃木，形成组团，改善景观零碎感；
2. 坐凳侧常出现踩踏的草坪，加种地被，防止草坪光秃；
3. 加强养护，恢复植物景观，树穴铺设树皮，避免露土。





下沙公园

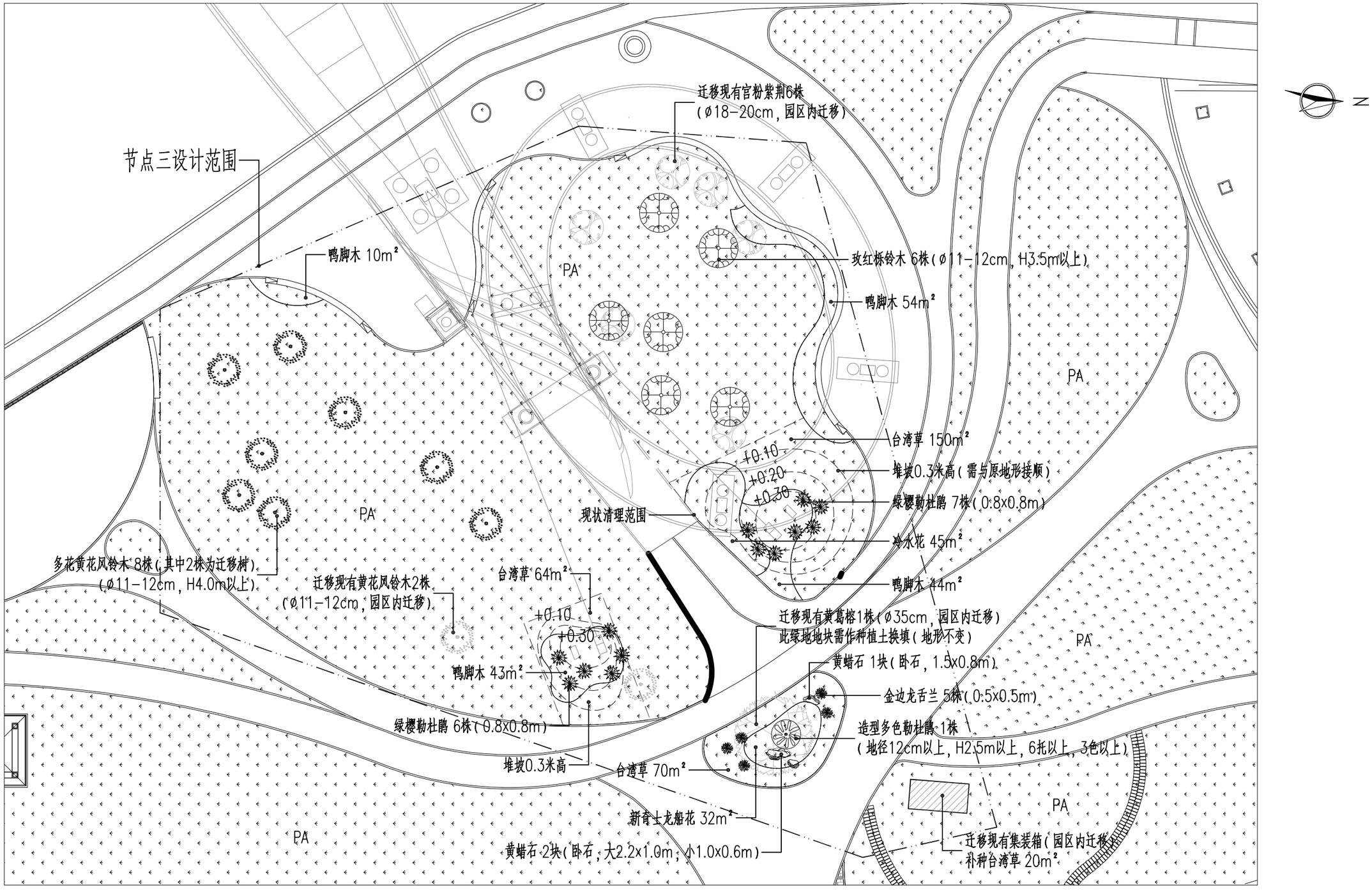

节点三平面图

说明：本图比例为1：400。

江门市规划勘察设计研究院有限公司	工程名称	江门市主城区节点绿美提升项目(下沙公园、文昌沙公园)	图 名	节点三设计图	设 计	校 对	审 核	专业类别	设计阶段	图 号	日 期
								园 林	施工图	YL-05	2025.04



玫红栎铃木



多花黄花风铃木



造型多色勒杜鹃



绿樱勒杜鹃



金边龙舌兰



新奇士龙船花



鸭脚木



冷水花

下沙公园

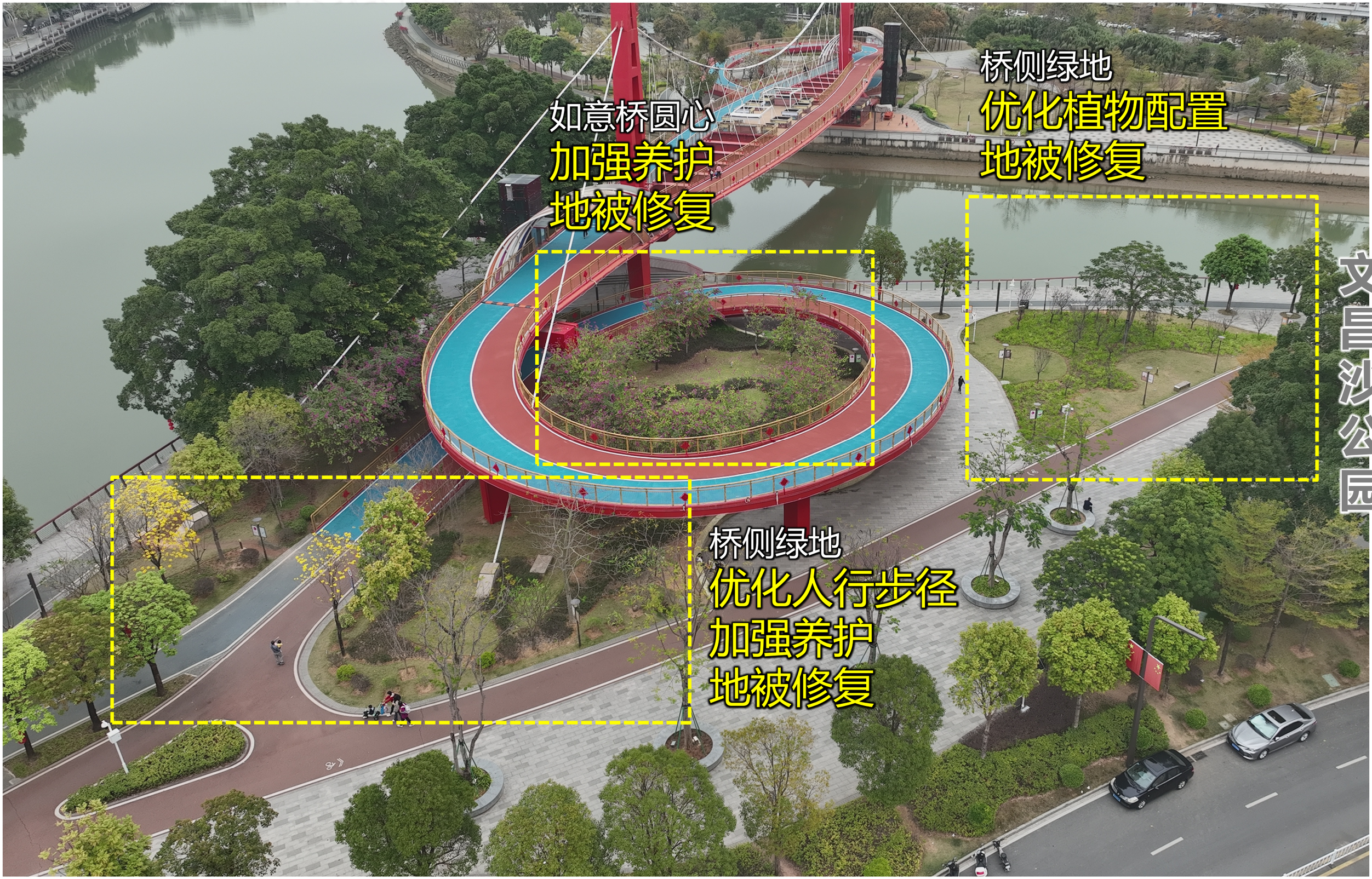
如意桥圆心
加强养护
地被修复
桥侧绿地
优化植物配置
地被修复
桥侧绿地
优化人行步径
加强养护
地被修复
文昌沙公园

江门市主城区节点绿美提升项目

提升方案

桥侧绿地节点1



玫红栎铃木
替换原樱花

养护补种

提升要点：

1. 加强养护，促进植物生长恢复，避免露土；

2. 更换樱花（温度较高，生境不适，建议迁往白水带），改种玫红栎铃木。

提升后



提升前

文昌沙公园

江门市主城区节点绿美提升项目

提升方案

如意桥入口侧节点



提升要点：

1. 加强养护，促进植物生长恢复，避免露土；
2. 结合行人习惯，在绿地中增设园路；
3. 场地植物种植过密，建议在养护过程中自然淘汰一部分，优化景观。

文昌沙公园

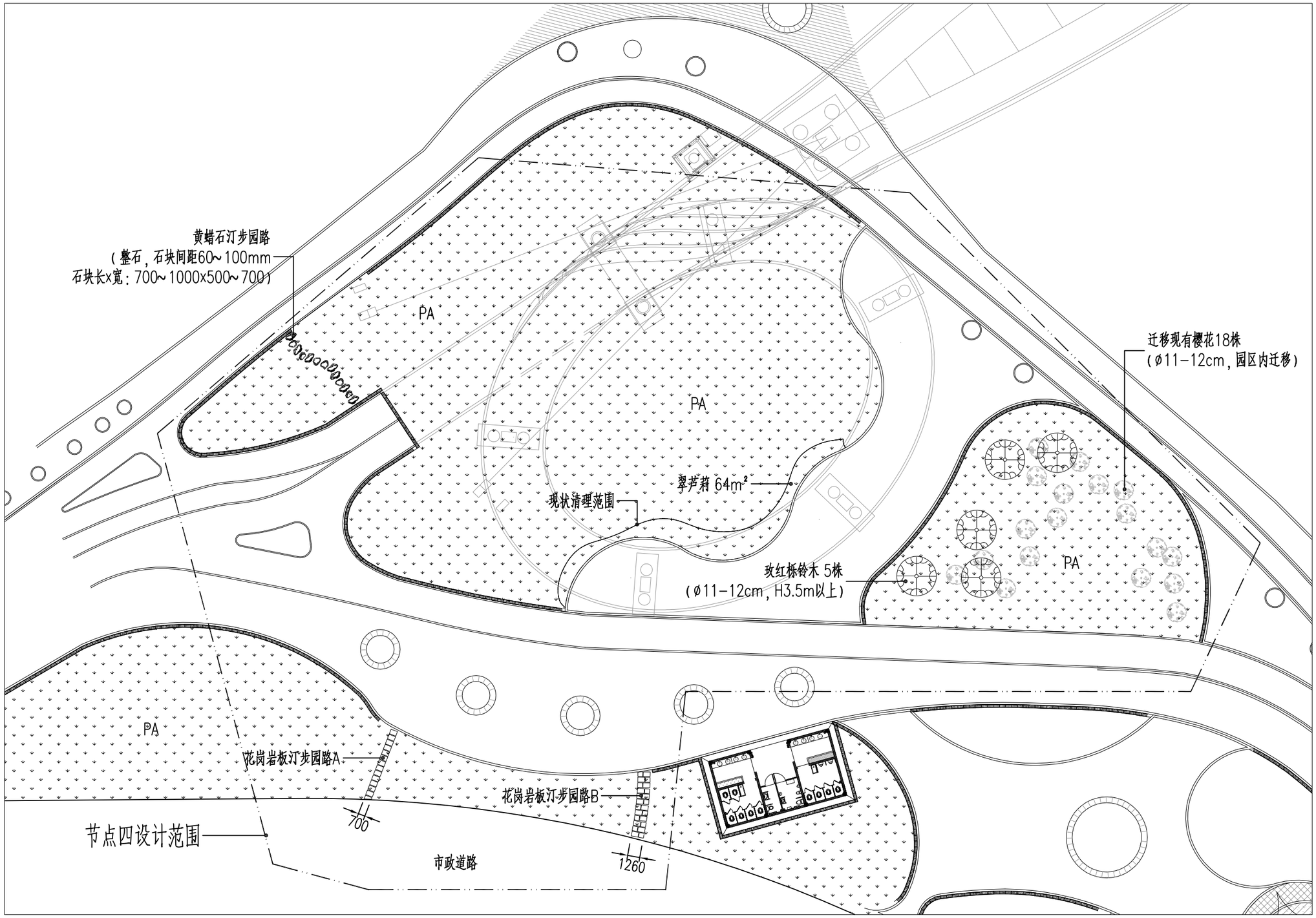

说明：本图尺寸以毫米计，比例为1：400。

节点四平面图

江门市规划勘察设计研究院有限公司	工程名称	江门市主城区节点绿美提升项目（下沙公园、文昌沙公园）	图 名	节点四设计图	设 计	校 对	审 核	专业类别	设计阶段	图 号	日 期
								园 林	施工图	YL-06	2025.04

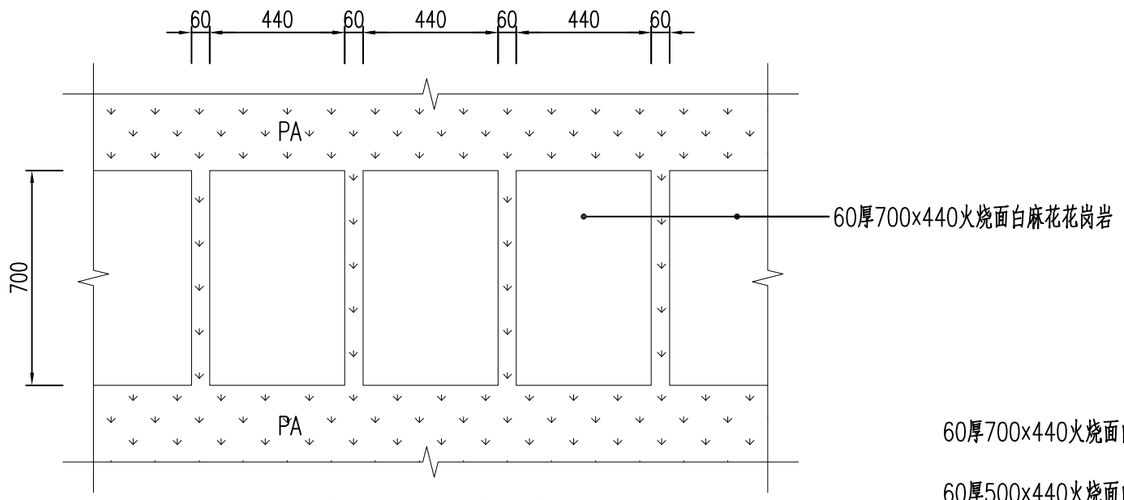

花岗岩板汀步园路A平面图

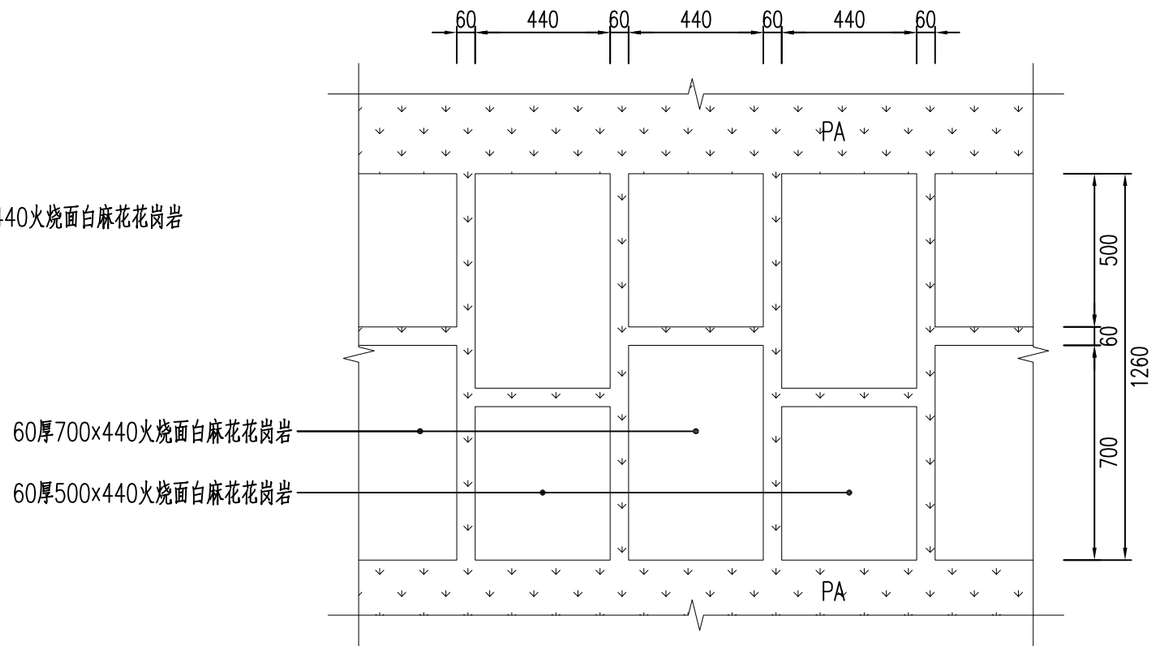

花岗岩板汀步园路B平面图

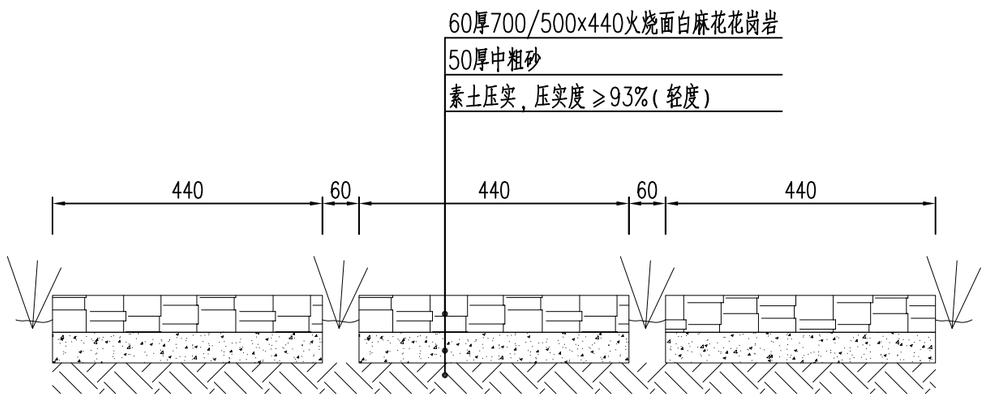

花岗岩板汀步园路结构图

说明：1、本图尺寸以毫米为单位。
2、花岗岩板间缝种植草皮。

江门市规划勘察设计研究院有限公司	工程名称	江门市主城区节点绿美提升项目（下沙公园、文昌沙公园）	图 名	节点四设计图	设 计	校 对	审 核	专业类别	设计阶段	图 号	日 期
								园 林	施工图	YL-06	2025.04

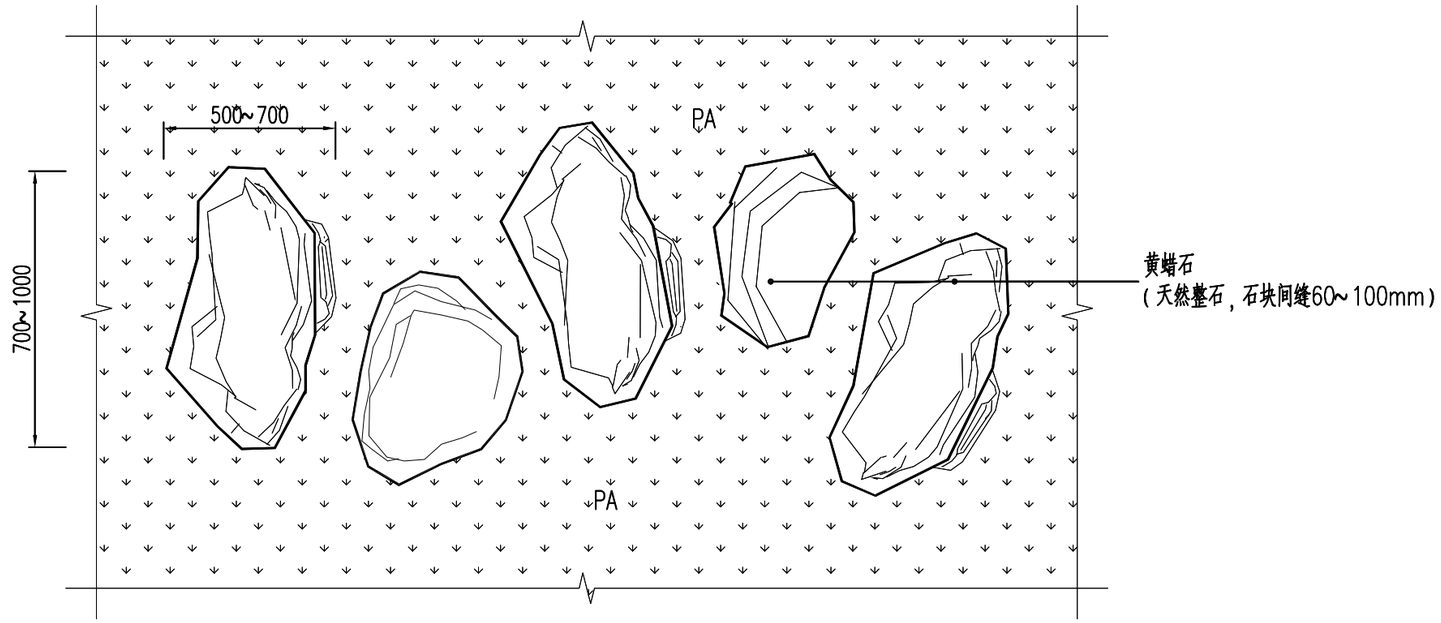

黄蜡石汀步园路平面图

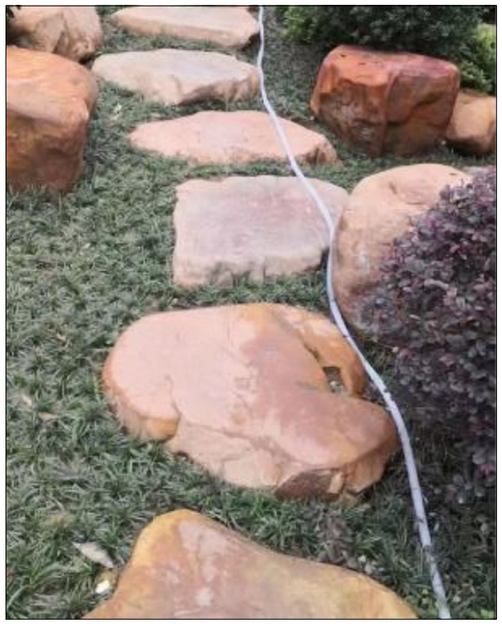

黄蜡石汀步园路意向图

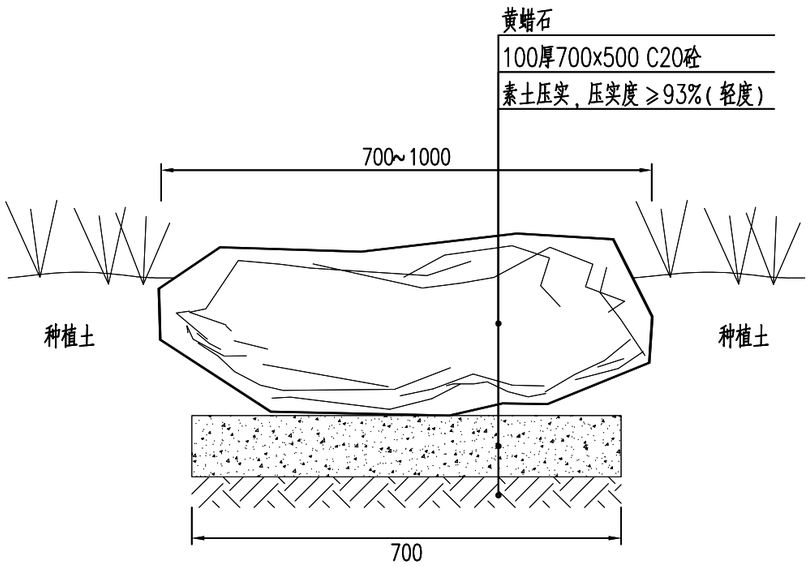

黄蜡石汀步园路结构图

说明：1、本图尺寸以毫米为单位。
2、黄蜡石厚度需大于300mm。
3、应选用表面光滑温润、无明显裂纹或瑕疵的石材，以石材较平整的面作顶面，避免出现大的尖角。
4、黄蜡石顶面层应高出周边绿化种植土40~60mm。
5、黄蜡石的垫层埋深应根据选用的石材厚度而定。
6、黄蜡石以自然式错位排列为主，避免机械直线排列，石间缝种植草皮。

江门市规划勘察设计研究院有限公司	工程名称	江门市主城区节点绿美提升项目(下沙公园、文昌沙公园)	图 名	节点四设计图	设 计	校 对	审 核	专业类别	设计阶段	图 号	日 期
								园 林	施工图	YL-06	2025.04



玫红栎铃木：

落叶乔木，花期在**3~4**月

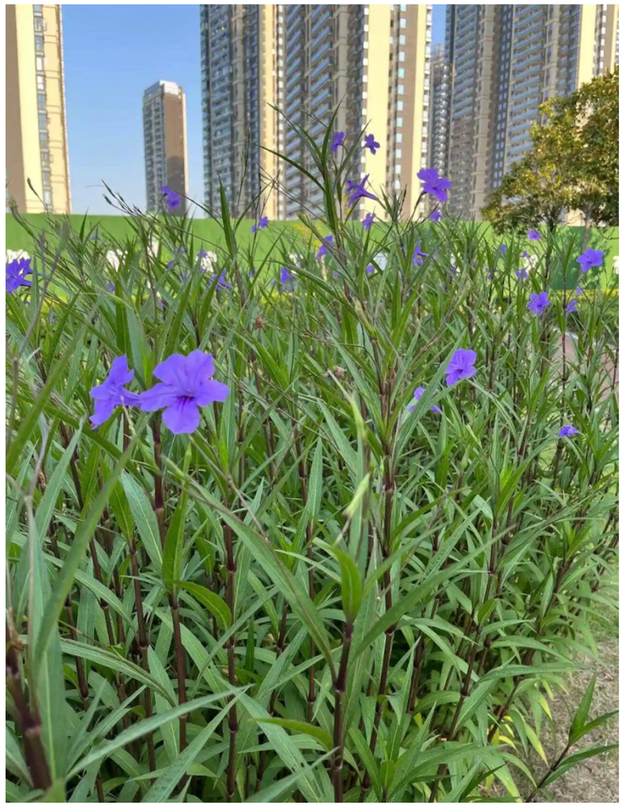

翠芦莉：

多年生草本，花期在**4~11**月

项目名称			规 格	单位	数量	备 注
节点一	清理现状地被			m^2	68	草坪
		花箱	1200x300x600	个	13	成品，铝合金，长型，箱内填混合种植土0.18m^3/个
			500x500x600	个	14	成品，铝合金，方型，箱内填混合种植土0.13m^3/个
		水红勒杜鹃	H30~35cm，W25~30cm	株	121	袋苗，花箱内
节点二	清理现状地被			m^2	107	草坪
节点三	清理现状地被及土层			m^2	510	清挖表层土50cm
	迁移现状乔木		规格详见平面标注	株	9	园区内迁移
		玫红栎铃木	ø11-12cm，H3.5m以上，W2.0m以上	株	6	假植苗，树型好，不截顶
		多花黄花风铃木	ø11-12cm，H4.0m以上，W2.0m以上	株	6	假植苗，树型好，不截顶
		造型多色勒杜鹃	D12cm以上，H2.5m以上	株	1	假植苗，树型好，不截顶，6托以上，3色以上
		绿樱勒杜鹃	0.8mx0.8m	株	13	袋苗
		金边龙舌兰	0.5mx0.5m	株	5	袋苗
		新奇士龙船花	H30~35cm，W25~30cm	m^2	32	袋苗，25袋/m^2
		鸭脚木	H25~30cm，W20~25cm	m^2	151	袋苗，25袋/m^2
		冷水花	H20~25cm，W15~20cm	m^2	45	袋苗，36袋/m^2
		台湾草		m^2	304	30x30cm/块，满铺
	种植土			m^3	310	含换土和堆坡
	乔木支撑架		镀锌钢三脚支撑，单支2m以上	套	22	
	黄蜡石		规格详见平面标注	吨	10	景石
节点四	清理现状地被及土层			m^2	64	清挖表层土50cm
	迁移现状乔木		规格详见平面标注	株	18	园区内迁移
		玫红栎铃木	ø11-12cm，H3.5m以上，W2.0m以上	株	5	假植苗，树型好，不截顶
		翠芦莉	H30~35cm，W25~30cm	m^2	64	袋苗，25袋/m^2
	种植土			m^3	35	含换土
	乔木支撑架		镀锌钢三脚支撑，单支2m以上	套	5	
	黄蜡石			吨	8	汀步石



玫红栎铃木



造型多色勒杜鹃

说明：1、ø为乔木胸径，D为乔木地径，H为苗木高度，W为苗木冠幅。
2、绿化养护期：一年。
3、地被种植以不露土为标准。
4、花箱内填充的混合种植土为泥炭土：通用种植土=4:6。
5、表中所列为主要的工程内容数量表，不得直接作为清单使用。

江门市规划勘察设计研究院有限公司	工程名称	江门市主城区节点绿美提升项目（下沙公园、文昌沙公园）	图 名	苗木表	设 计	校 对	审 核	专业类别	设计阶段	图 号	日 期
								园 林	施工图	YL-07	2025.04